システムキッチンとの関係寸法

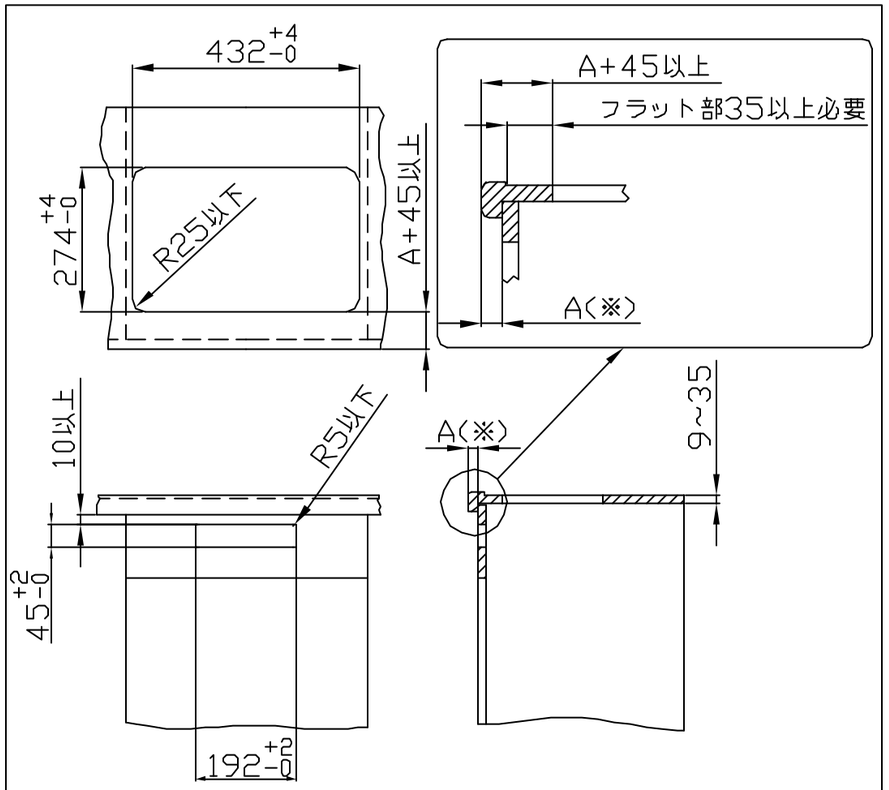

・A寸法(※)は、ワークトップ前面とキャビネット前面との差です。

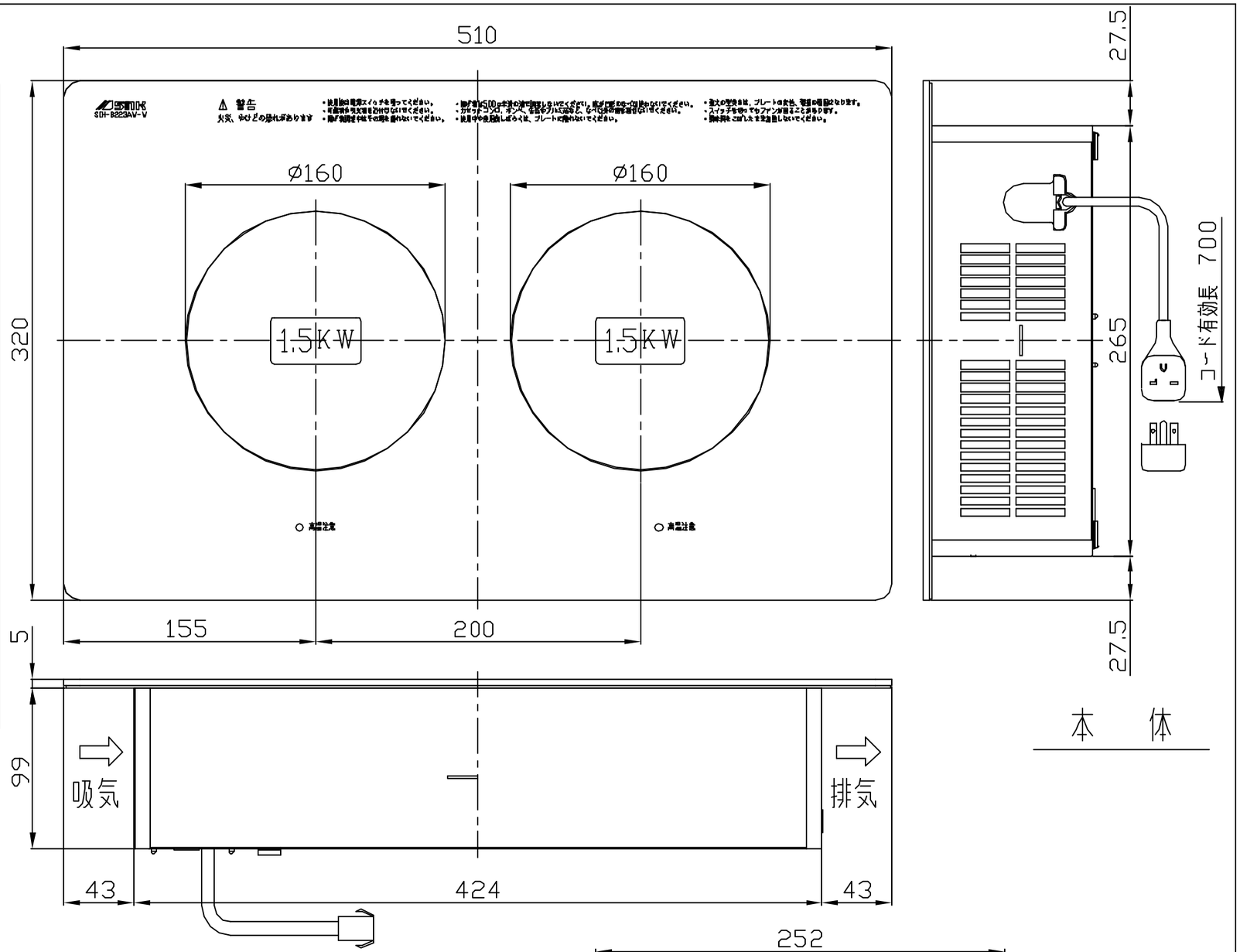

本　体

仕様

定格		単相200V-3000W
大きさ	本体	幅510X奥行き320X高さ104mm
	操作部	幅234X奥行き55X高さ53mm
重さ		7.2Kg
ヒーター(右)	種類	IHヒーター
	消費電力	1500W
	火力調節	200W相当~1500W 6段階調節
ヒーター(左)	種類	IHヒーター
	消費電力	1500W
	火力調節	200W相当~1500W 6段階調節
コード		2.0mm² 3心EPゴムキャブタイヤケーブル 長さ0.7m
差込みプラグ		2極・接地極付 20A・250V
安全機能	切り忘れ防止	ヒーター:通電操作後約45分で自動OFF
	やけど注意	トッププレートが高温の時ランプ点灯
使用可能な鍋径		φ12~20cm

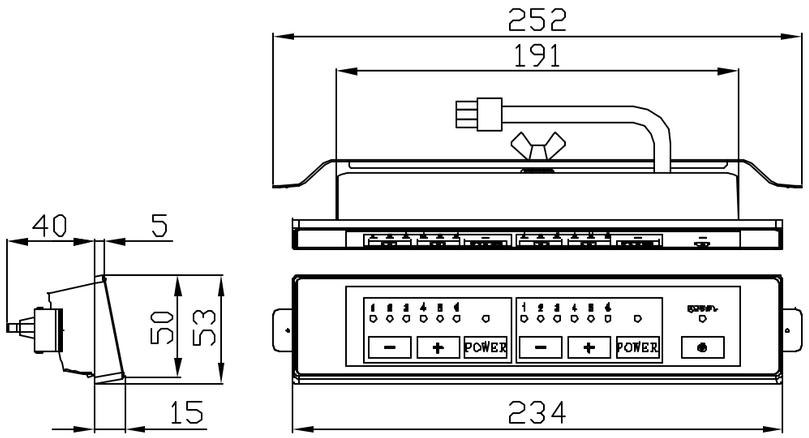

操　作　部

形名	SIH-B223AW-W	尺度	1/4
品名	2口IHクッキングヒーター	単位	mm
SNK 三化工業株式会社		作成	H19.11