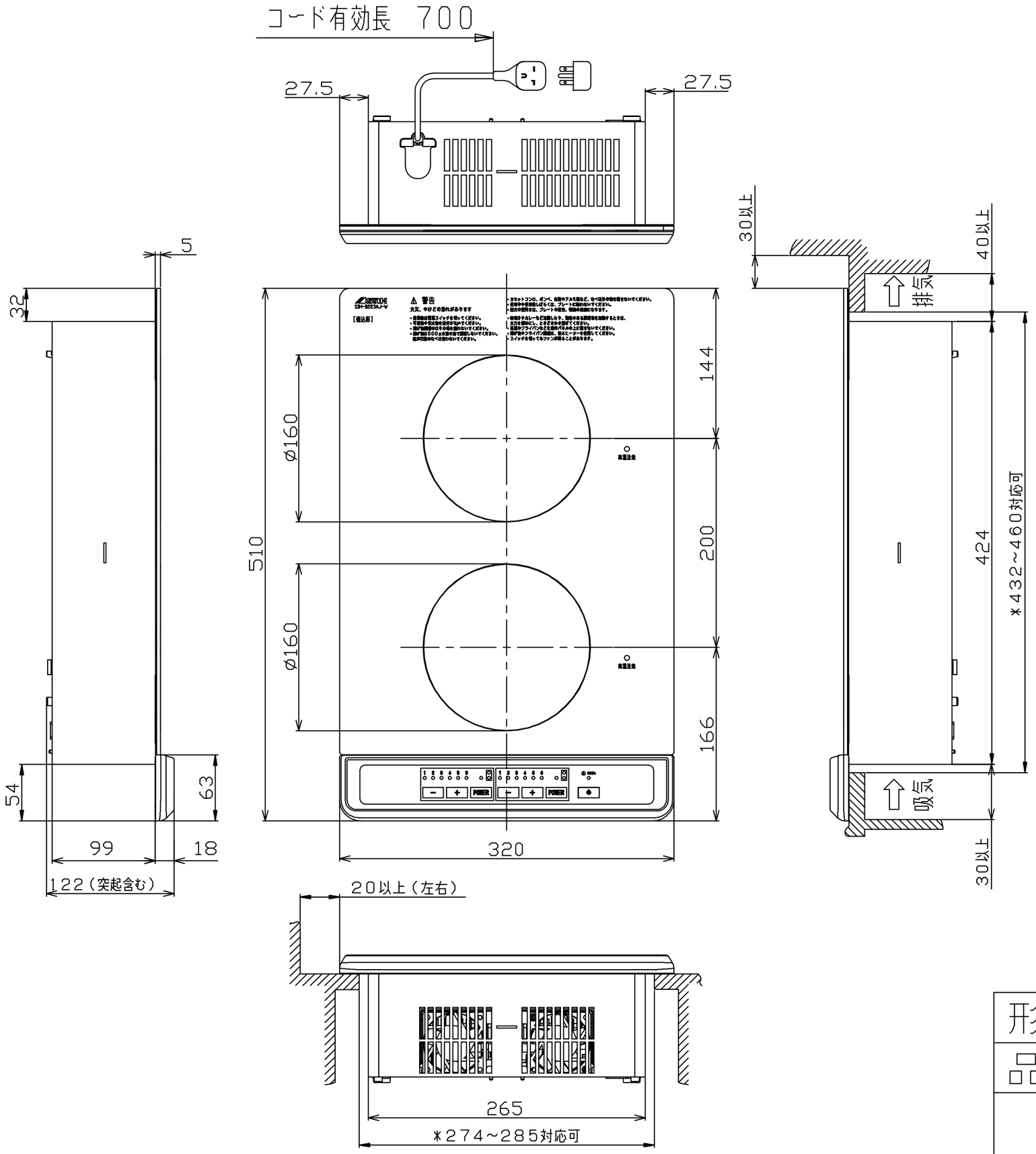


## ■仕様

| | | |
|---|---|---|
| 定格 | | 単相200V(50Hz/60Hz)-3000W |
| 大きさ | | 幅320×奥行き510×高さ122(突起部含む) |
| 重さ | | 約7.2Kg |
| ヒーター（前） | 種類 | IHヒーター |
| | 消費電力 | 1500W |
| | 火力調節 | 200W相当~1500W　6段階調節 |
| ヒーター（後） | 種類 | IHヒーター |
| | 消費電力 | 1500W |
| | 火力調節 | 200W相当~1500W　6段階調節 |
| コード | | 2.0mm² 3心EPゴムキャブタイヤケーブル　長さ0.7m |
| 差込みプラグ | | 2極・接地極付　20A・250V |
| 安全機能 | やけど注意 | トッププレートが高温の時ランプ点灯 |
| | 切り忘れ防止 | 最終操作後約45分で自動OFF |
| | 空焚き検知 | 鍋底センサーが空焚きを検知し自動停止 |
| | 鍋なし検知 | 鍋底センサーが鍋なしを検知し自動停止 |
| 使用可能な鍋径 | | φ12~20cm |

## ■システムキッチンとの関係寸法

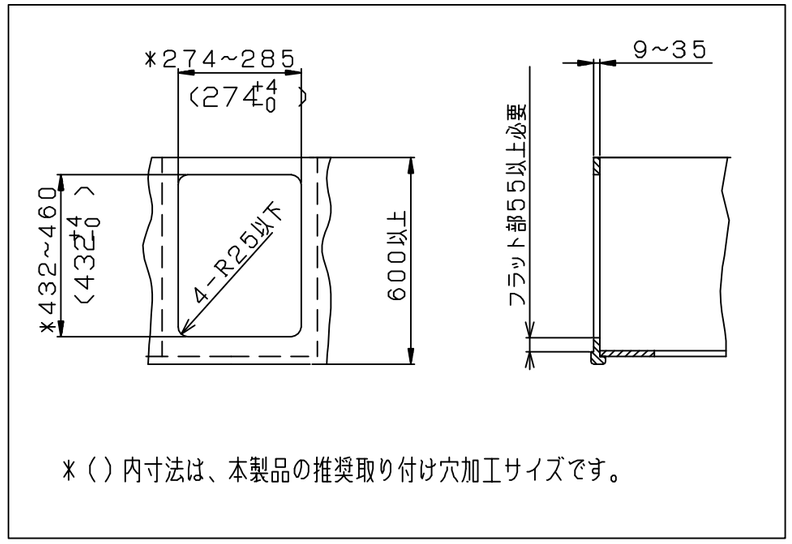


| | | | |
|---|---|---|---|
| 形名 | SIH-B223AJ-W | 尺度 | 1/2 |
| 品名 | IHクッキングヒーター | 単位 | mm |
| SNK 三化工業株式会社 | | 作成 | H20.11 |