製品コード	品　番	仕　様	
		接続コード長㎜	トッププレート色
SIH-TH113BD-09	SIH-TH113BD-BK	900	ブラック
SIH-TH113BD-10	SIH-TH113BD-BR		ブラウン
SIH-TH113BD-11	SIH-TH113BD-BK-L	2000	ブラック
SIH-TH113BD-12	SIH-TH113BD-BR-L		ブラウン

■仕様

形　名		SIH-TH113BD
定　格		100V－1300W
大きさ	本体	巾320 × 奥行320 × 高さ 100.5 ㎜
	操作部	巾190 × 奥行46 × 高さ 58 ㎜
重　さ		約3.6kg
ヒータ消費電力		300・500・700・1000・1300W(相当) 5段階切替
電源コード		2㎟ 2芯ゴム平形コード 長さ2000mm
差込プラグ		2極 125V-15A
接続コード		長さ900/2000mm
トッププレート色		BK：ブラック BR:ブラウン
安全機能		切り忘れ防止 鍋なし検知 温度過昇防止 高温注意ランプ

平面図

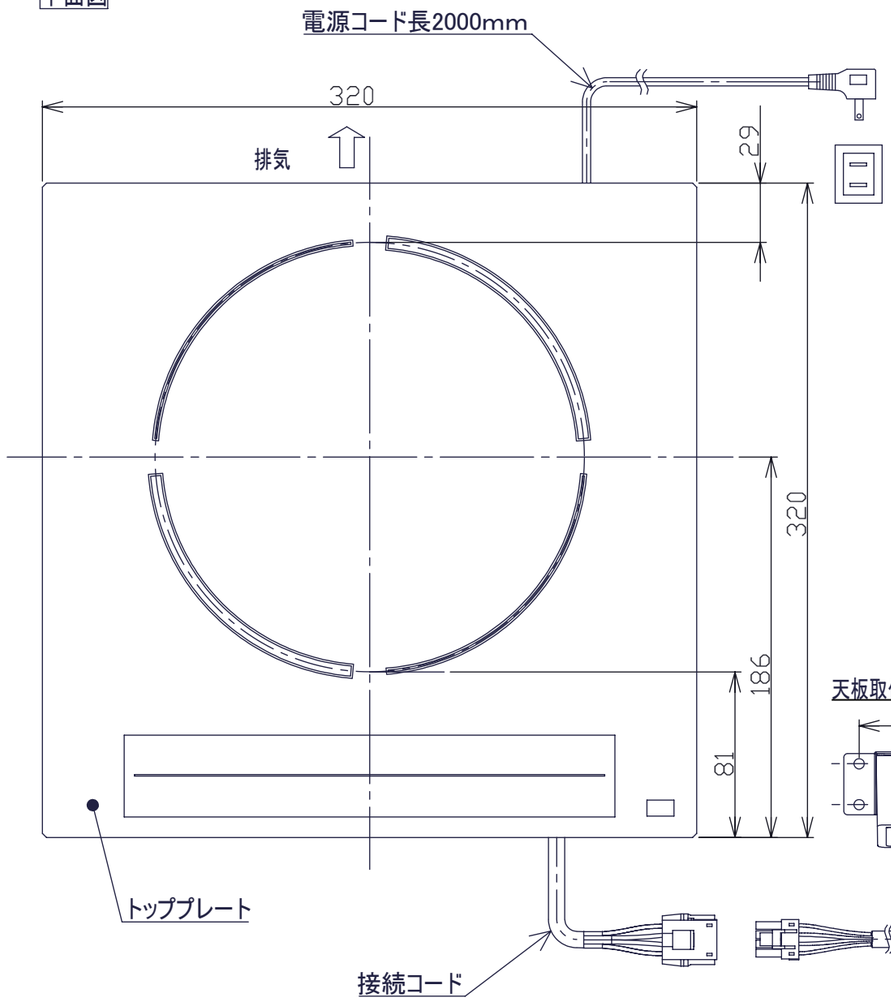

側面図

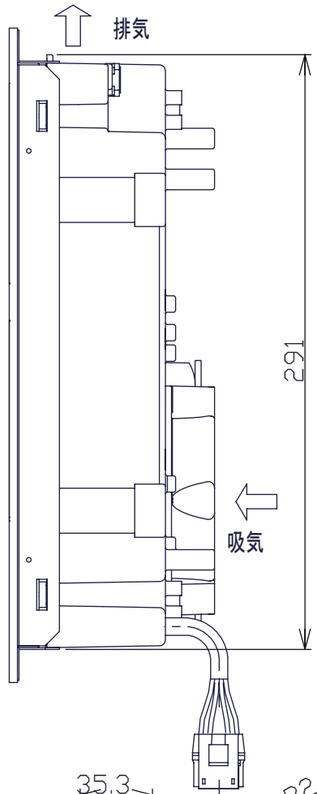

天板取付用

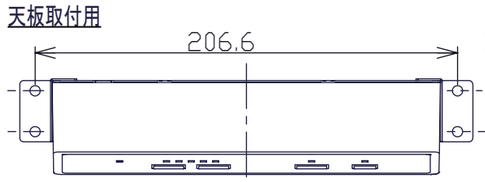

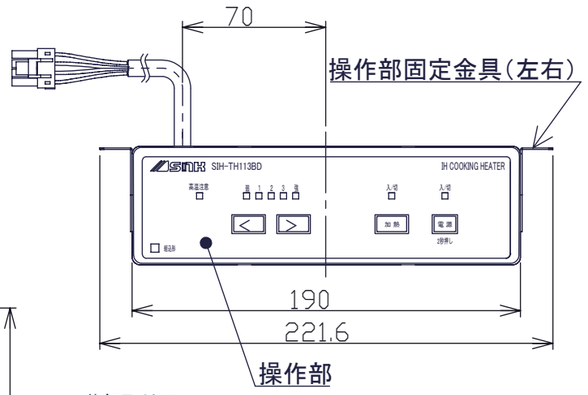

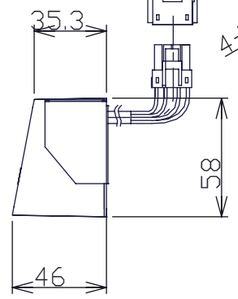

■本体取付開口寸法

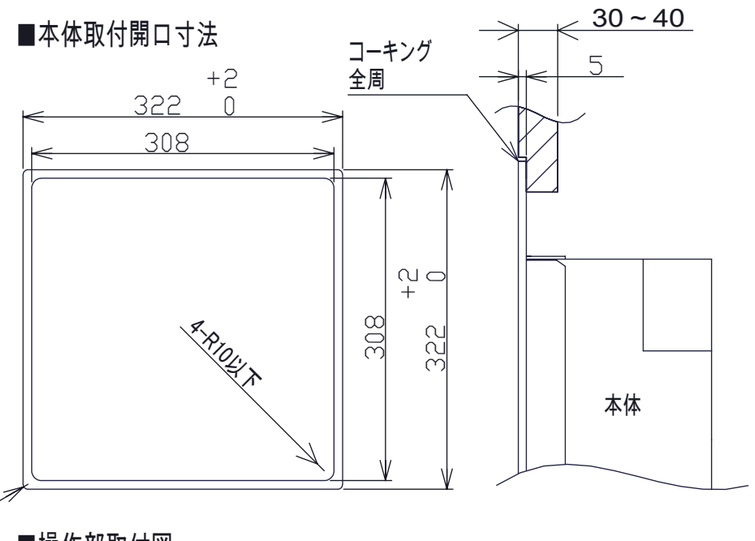

■操作部取付図

天板取付用

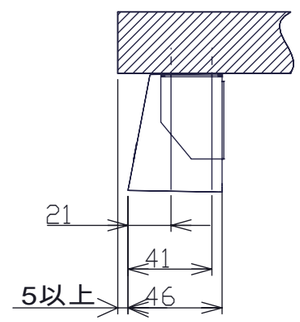

幕板取付用

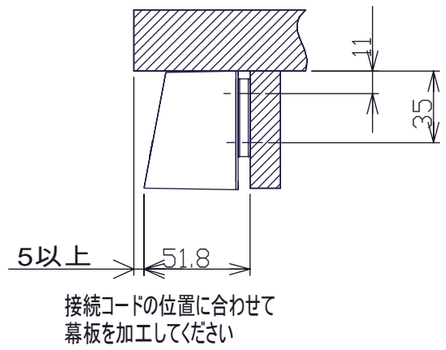

正面図

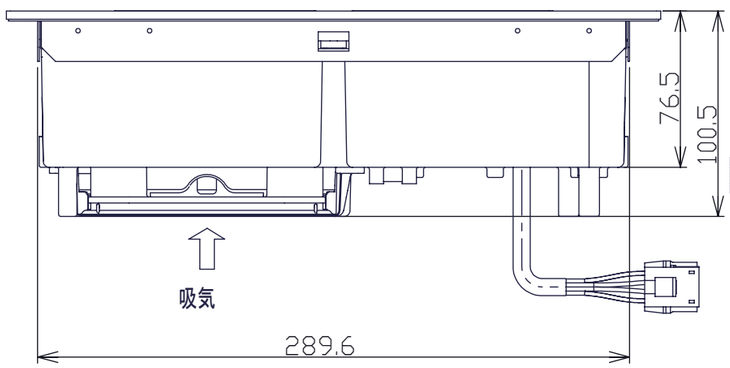

幕板取付用

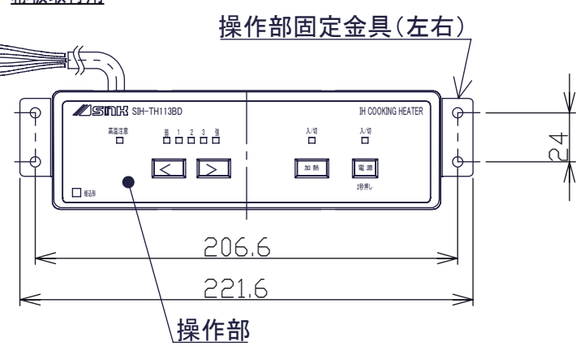

形　名	SIH-TH113BD	尺度	1/3
品　名	IHクッキングヒーター	単位	mm
SINK 三化工業株式会社		作成	2022.01