平面図

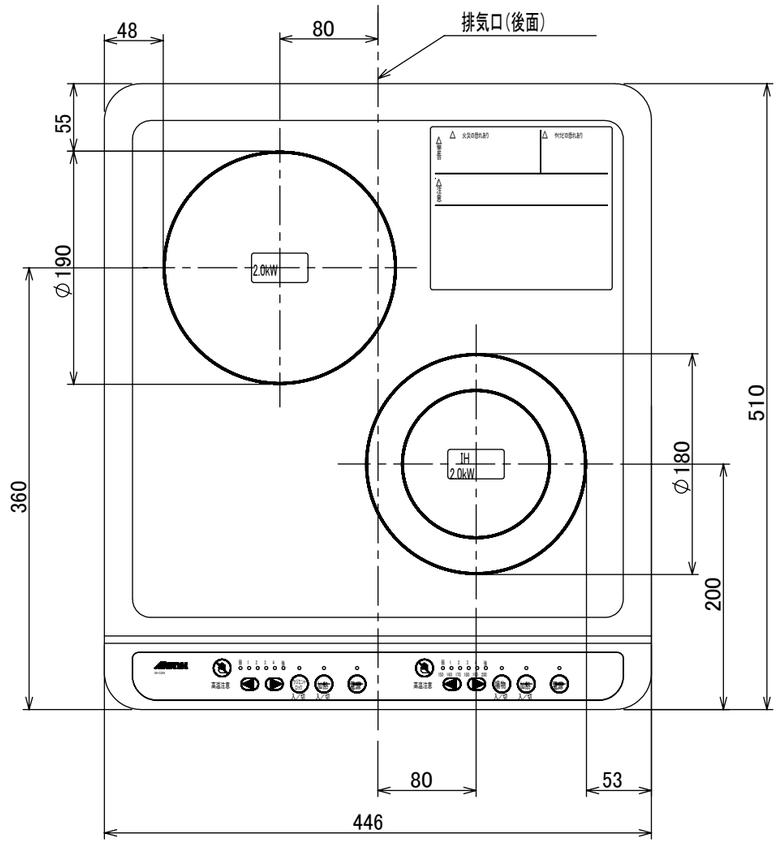

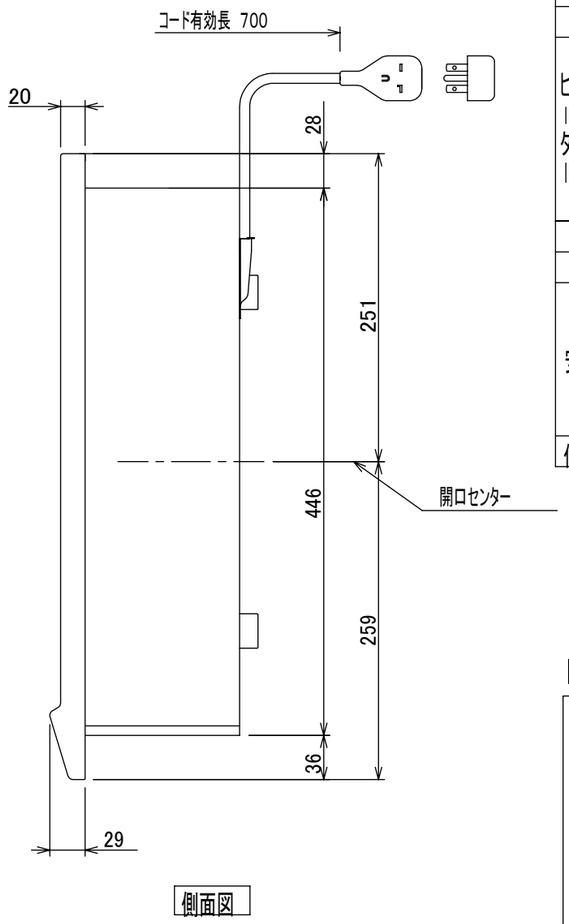

側面図

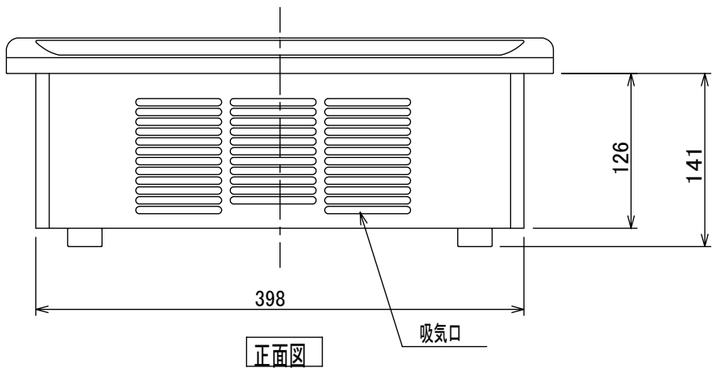

正面図

■ 仕様

定格			単相200V(50Hz／60Hz)−4000W
大きさ			幅446×奥行き510×高さ170mm
重さ			約8.5kg
ヒーター	(右)	種類	IH
		消費電力	2000W
		火力調節	150W相当～2000W 6段階調節
	(左)	種類	ハイラジエントヒーター
		消費電力	2000W
		火力調節	200～2000W相当 6段階調節
コード			2mm² 3芯キャブタイヤコード 長さ0.7m
差込みプラグ			2極・接地極付 20A・250V
安全機能	やけど注意		トッププレートが高温の時ランプ点灯
	ラジエントロック		ロック後は解除するまでキー操作不能(左ヒーター)
	切り忘れ防止		最終操作後約45分で自動OFF
	空焚き検知		鍋底センサーが空焚きを検知し自動停止
	鍋なし検知		鍋底センサーが鍋なしを検知し自動停止
付加機能	温度調節機能		150～200℃ 6段階(右ヒーター)

■システムキッチンとの関係寸法

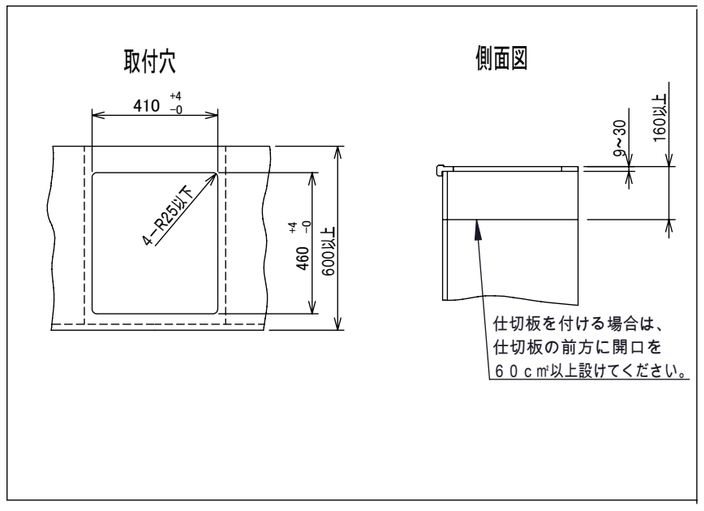

形名	SIH-C224A	尺度	1/5
品名	IHクッキングヒーター	単位	mm
SINK 三化工業株式会社		作成	H17.09