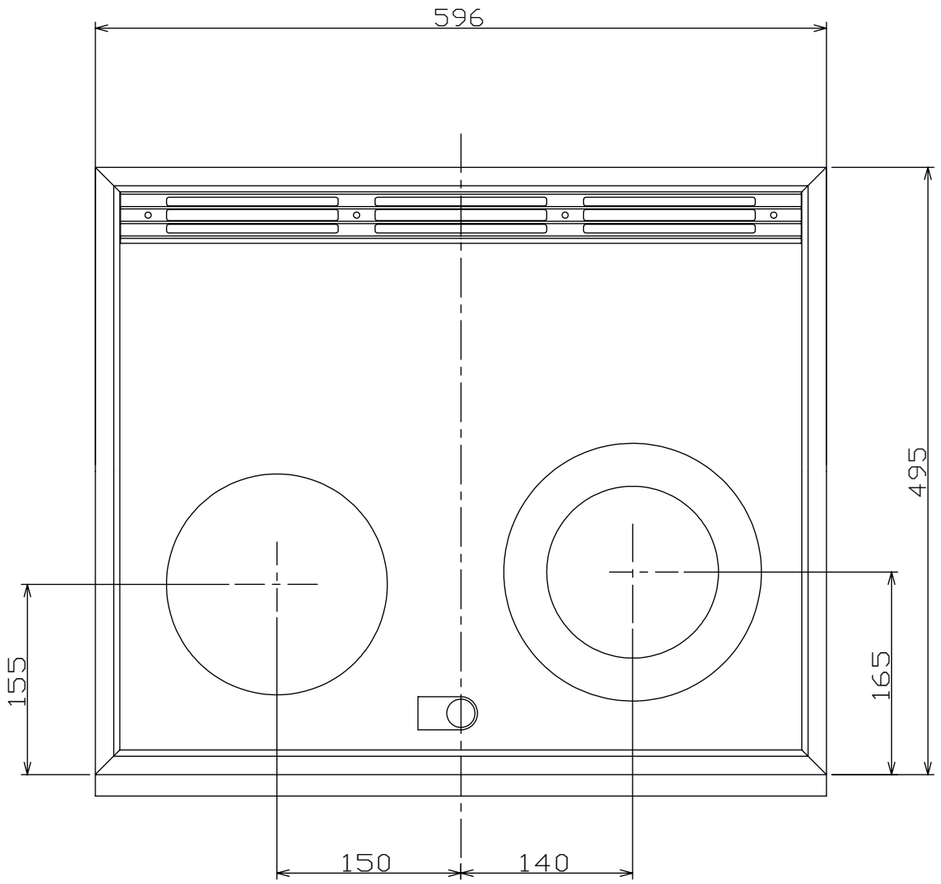

■システムキッチンとの関係寸法

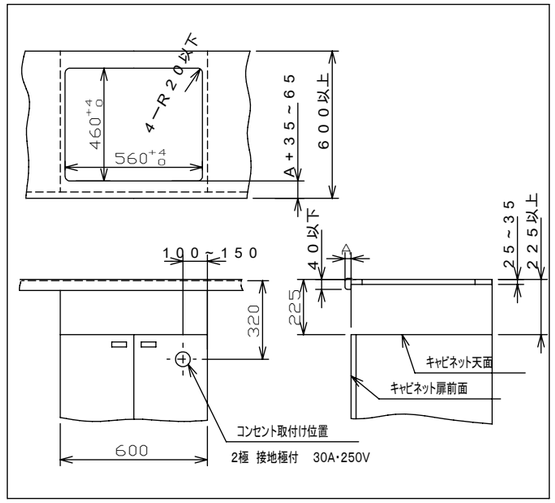

■ 仕様

定格		単相200V−4000W
大きさ		幅596×奥行き568×高さ237mm
重さ		17.5kg
ヒーター（右）	直径	210mm(内側140mm)
	消費電力	2200W(内側1000W)
	火力調節	220〜2200W(100〜1000W)相当 無段階調節
ヒーター（左）	直径	175mm
	消費電力	1800W
	火力調節	180〜1800W相当 無段階調節
コード		3.5mm3心EPゴムキャブタイヤケーブル 長さ0.7m
差込みプラグ		2極・接地極付 30A・250V
安全機能	切り忘れ防止	ヒーター:通電操作後約60分で自動OFF
	やけど注意	トッププレートが約80度以上の時ランプ点灯
	天ぷら火災防止	左ヒーターに調理油過熱防止装置

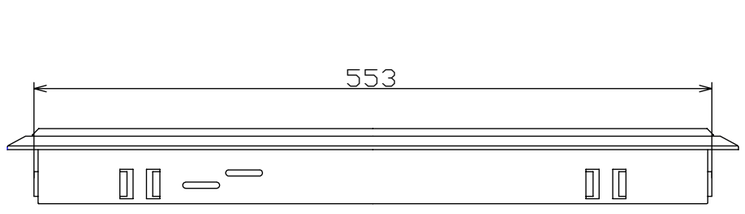

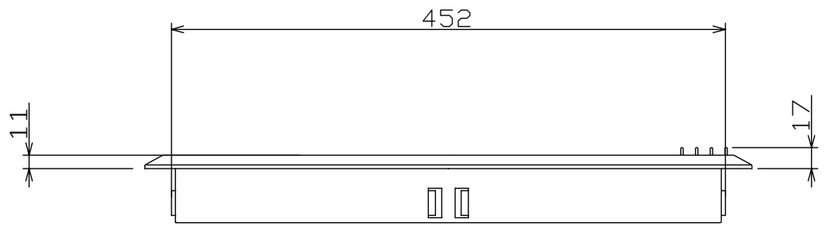

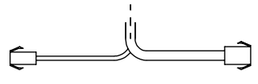

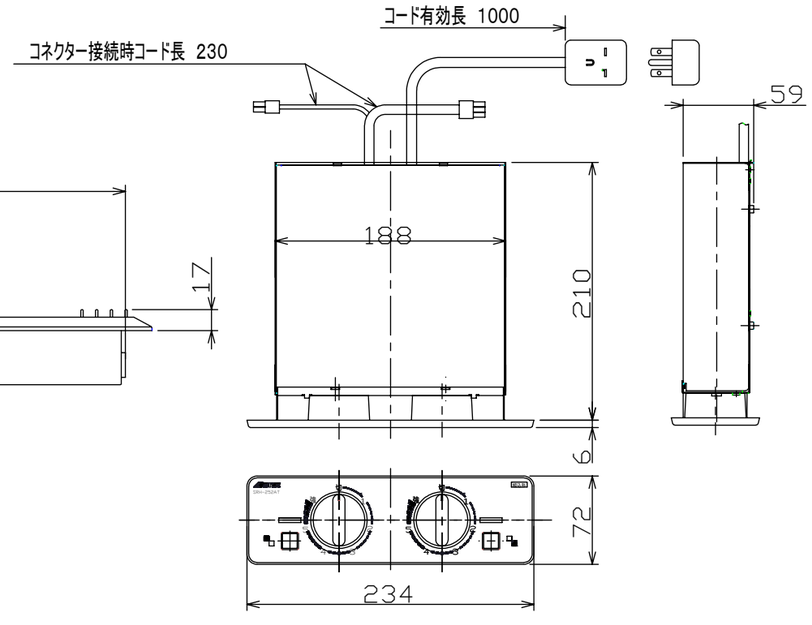

熱量調節器

形名	SRH−252ATL	尺度	1/5
品名	2口ハイグラストップ	単位	mm
SNK 三化工業株式会社		作成	H12.4